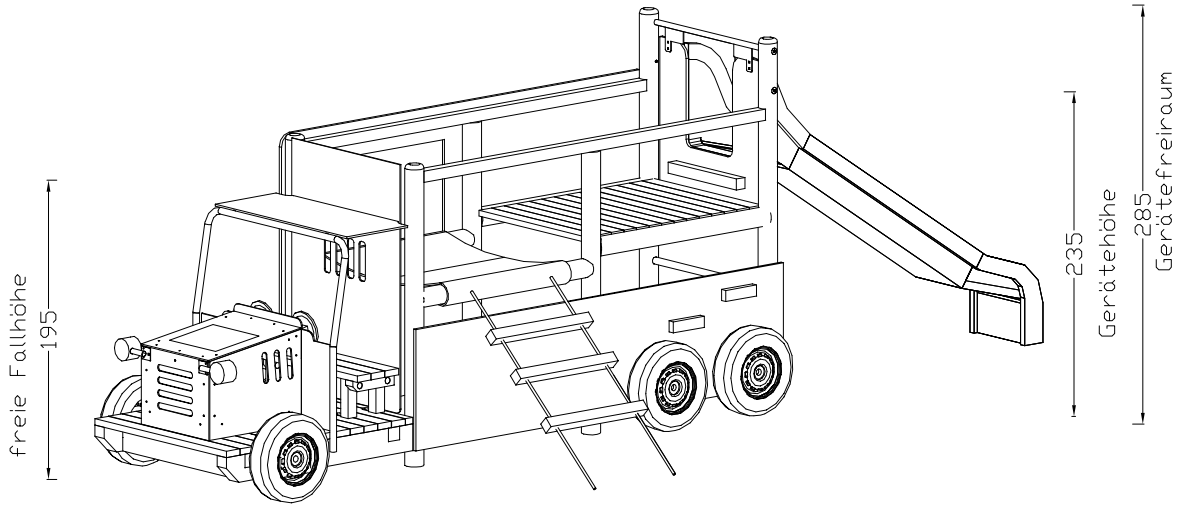

Spielgerät mit nicht leichter Zugänglichkeit

Nr	DATUM	NAME	ÄNDERUNG	Gepr
E				
D				
C				
B				
A	12.5.15	Ha	vordere Teil des LKW?s entfallen	

Brauerei Hirt		ANG
Zeichnungsnummer schaller15/brauerei hirt	Maszstab M 1:200 Bemaszung in : cm	
Datum	Zeichner	Geprueft
05.05.15	Ha	

SPIEL GARTEN ZAUN DESIGN

Diese Zeichnung ist unser geistiges Eigentum und darf ohne unsere ausdrueckliche Genehmigung weder vervielfaeltigt noch dritten Personen ueberlassen werden.Uebertretungen unterliegen der Verfolgung nach dem Urheberrecht.
Weiters behalten wir uns alle Rechte einschl. Patent- und Musterschutz vor.

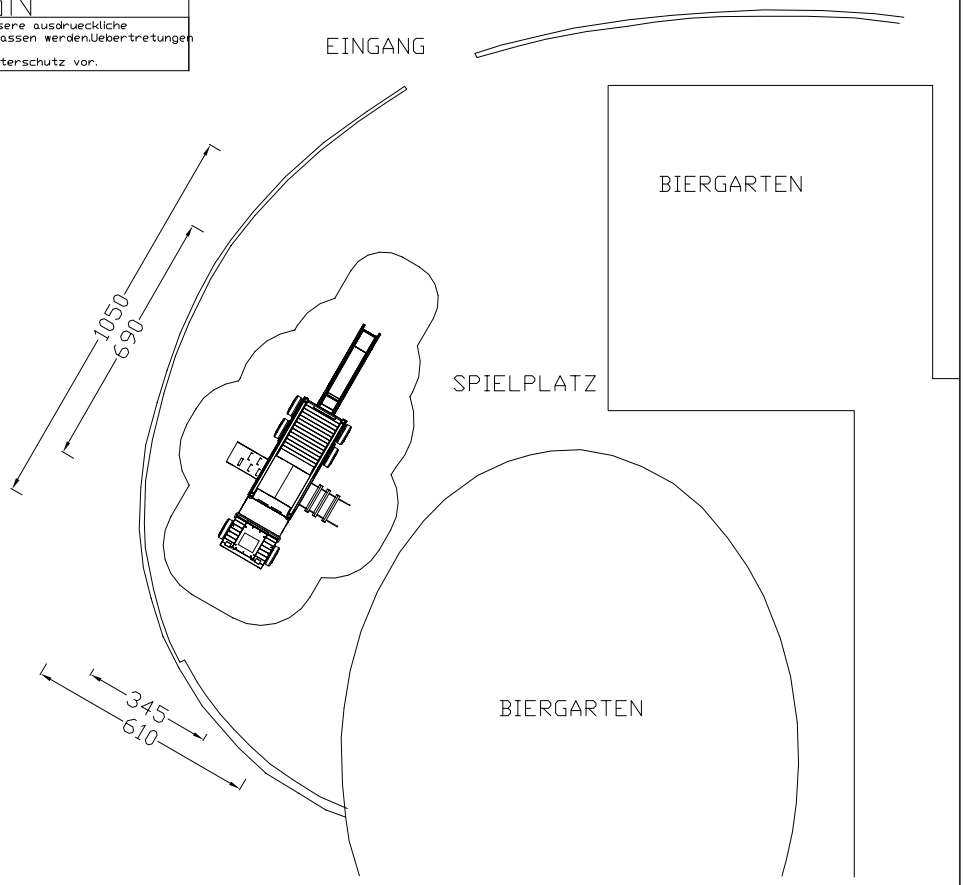

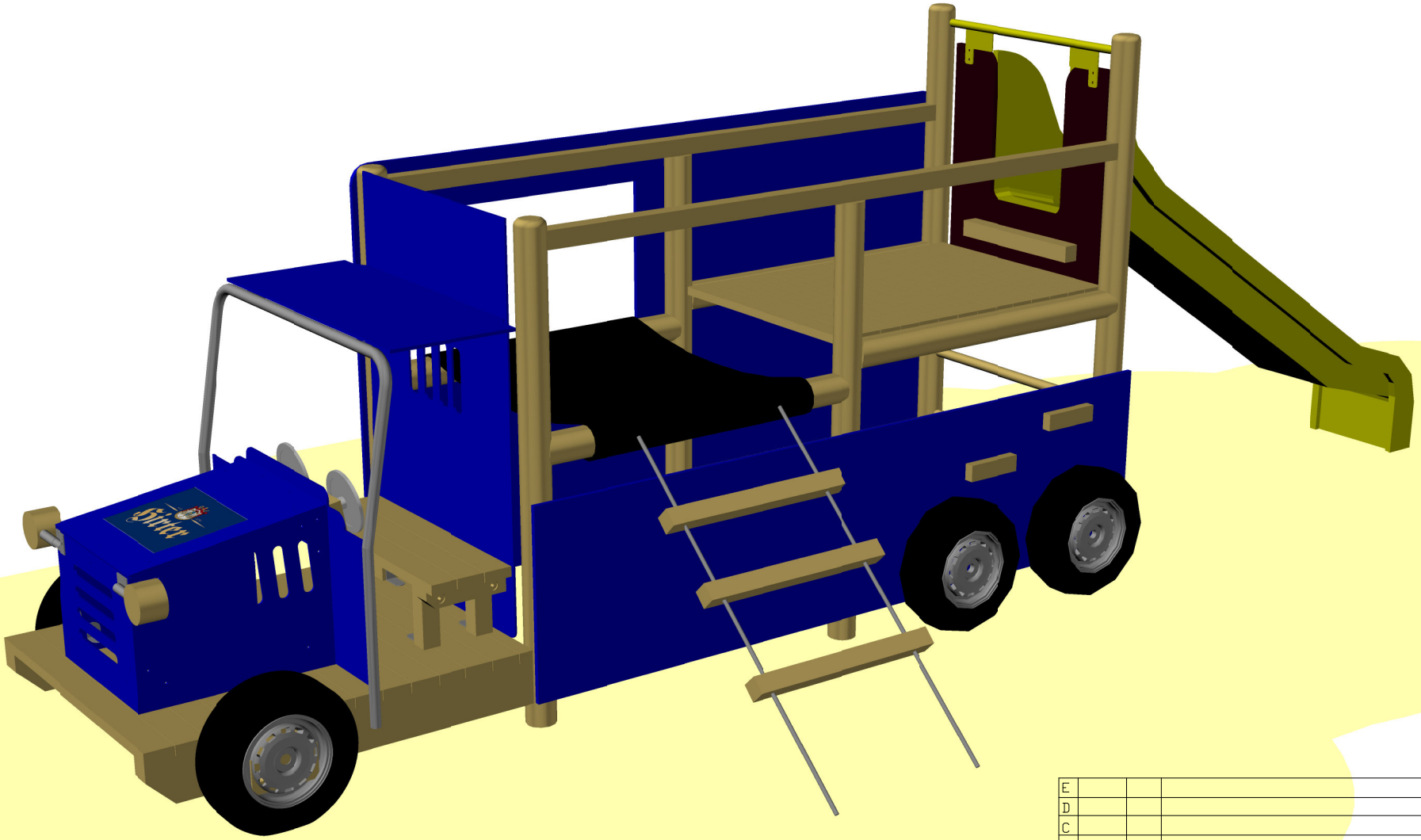

E				
D				
C				
B				
A				
Nr	DATUM	NAME	ÄNDERUNG	Gepr

Brauerei Hirt

ANG

Zeichnungsnummer	Maszstab
schaller15/brauerei hirt	Bemaszung in :

Datum	Zeichner	Geprueft
04.05.15	Ha	

obra DESIGN SPIEL GARTEN ZAUN

Diese Zeichnung ist unser geistiges Eigentum und darf ohne unsere ausdrueckliche Genehmigung weder vervielfaeltigt noch dritten Personen ueberlassen werden.Uebertretungen unterliegen der Verfolgung nach dem Urheberrecht.
Weiters behalten wir uns alle Rechte einschl. Patent- und Musterschutz vor.

Nr	DATUM	NAME	ÄNDERUNG	Gepr
E				
D				
C				
B				
A				

Brauerei Hirt ANG

Zeichnungsnummer	Maszstab
schaller15/brauerei hirt	Bemaszung in :

Datum	Zeichner	Geprueft
04.05.15	Ha	

obra SPIEL GARTEN ZAUN DESIGN

Diese Zeichnung ist unser geistiges Eigentum und darf ohne unsere ausdrueckliche Genehmigung weder vervielfaeltigt noch dritten Personen ueberlassen werden.Uebertretungen unterliegen der Verfolgung nach dem Urheberrecht.
Weiters behalten wir uns alle Rechte einschl. Patent- und Musterschutz vor.